SCHEMAT STUDNI REWIZYJNEJ BETONOWEJ Ø 1000mm

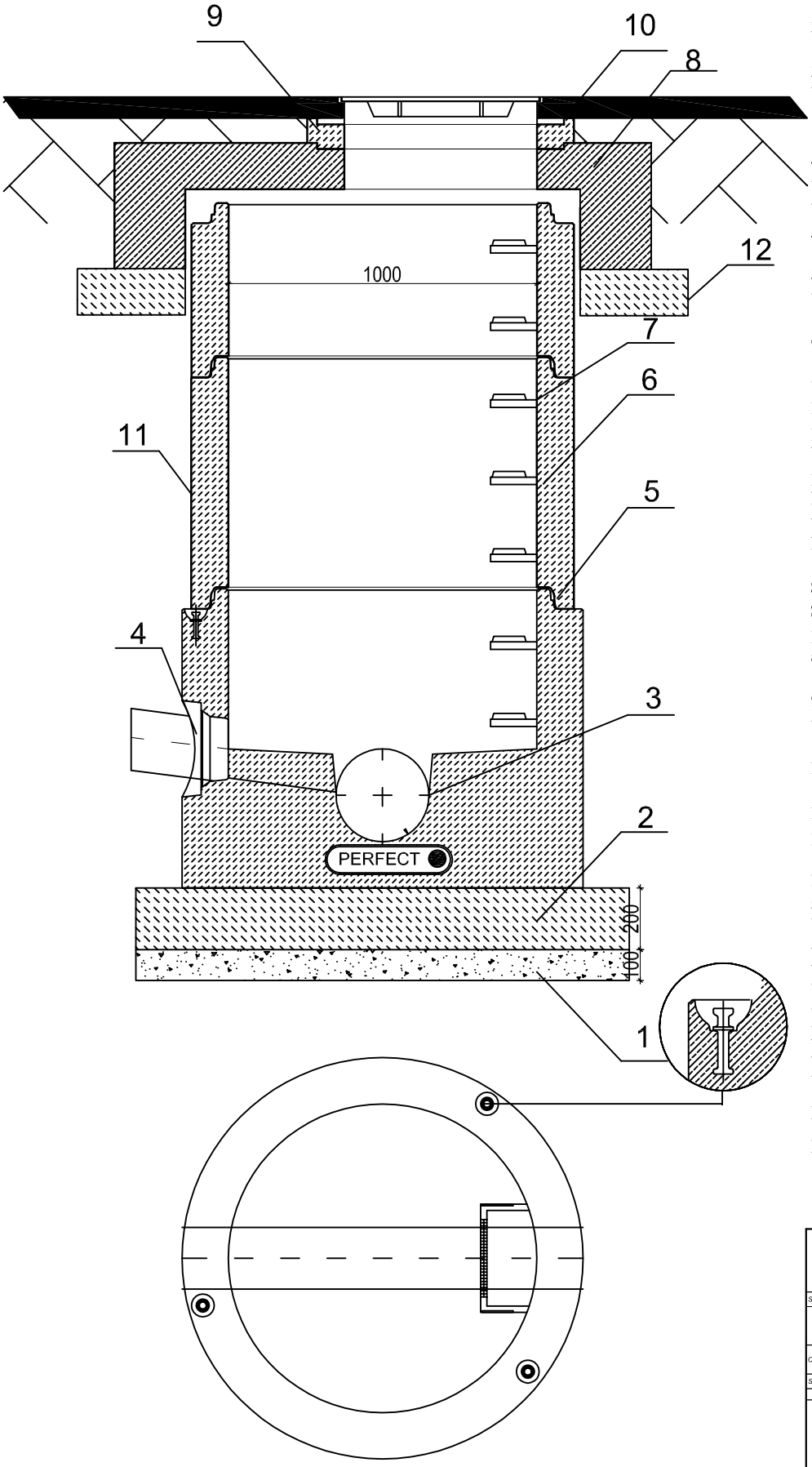

1.Podsypka piaskowa gr 10 cm

2.Podbudowa z chudego betonu C8/10 gr 20cm

3.Dennica z kinetą monolityczną
Wykonana jako jednolity odlew z betonu
- kinety wg rys. szczegółowego

4.Przejścia szczelne systemowe w postaci uszczelki zintegrowanej,uszczelki wklejanej w gniazdo w ścianie dennicy lub gniazda na rurę z uszczelką na bosym końcu.

5.Połączenie elementów studni przy pomocy uszczelki gumowej i pasty poślizgowej

6.Kręgi betonowe wibroprasowane.

7.Szerokie (podwójne) szczeble złazowe w kolorze żółtym, montowane w zakładzie prefabrykacji.
Układ stopni drabinkowy, w rozstawie pionowym 250mm.
Konstrukcję stopnia stanowi rdzeń stalowy w otulinie tworzywowej, wg PN-EN13101:2004.

8.Pokrywa odciążająca wykonana z betonu SCC jako monolityczny odlew w kształcie pierścienia odciążającego i pokrywy, alternatywnie pokrywa + pierścień odciążający

9.Pierścienie prefabrykowane regulacyjne z uszczelnieniem betonowe lub tworzywowe.

10.Właz żeliwny D400 bezzawiasowy

11.Opcjonalna izolacja elementów betonowch, przy klasie ekspozycji XA2 oraz XA3

12. Podbudowa z betonu B15 wys. 20cm zdylatować ze ścianą studni

UWAGA:

Elementy betonowe wykonane w oparciu o normę PN-EN 1917:2004.
Klasa betonu C40/50, wodoszczelność min. W6, mrozoodporność F150, nasiąkliwość do 5%.

PRACOWNIA PROJEKTOWA KOMI Sp. z o.o.
Pracownia Projektowa **KOMI Sp. z o.o.**
15 - 274 Białystok, ul. Waszyngtona 24 m.197
email: biurokomi@gmail.com
biuro@komi.net.pl
tel./fax 85 74 20 117, tel. 85 811 09 09

SKALA:	NAZWA RYSUNKU:		NR RYSUNKU:
-	**SCHEMAT STUDNI REWIZYJNEJ BETONOWEJ Ø1000**		B
OBIEKT:	**UL. LECHA WE WSI RYBIE**		DATA: -
STADIUM:	**PROJEKT WYKONAWCZY**		
BRANŻA	PROJEKTANT	PODPIS	-
SANITARNA	**Marek Baranowski** BL/103/76, BL/203/75, BL/373/89 w spec. instal.-inżynieryjnej w zakresie sieci i instal. sanitarnych		
	mgr inż. **Marta Walczyńska** PDL/0142/POOS/13 w spec. instal- inżynieryjnej w zakresie sieci i instal. sanitarnych		
Współpraca:	mgr inż. **Roman Antypluk**		